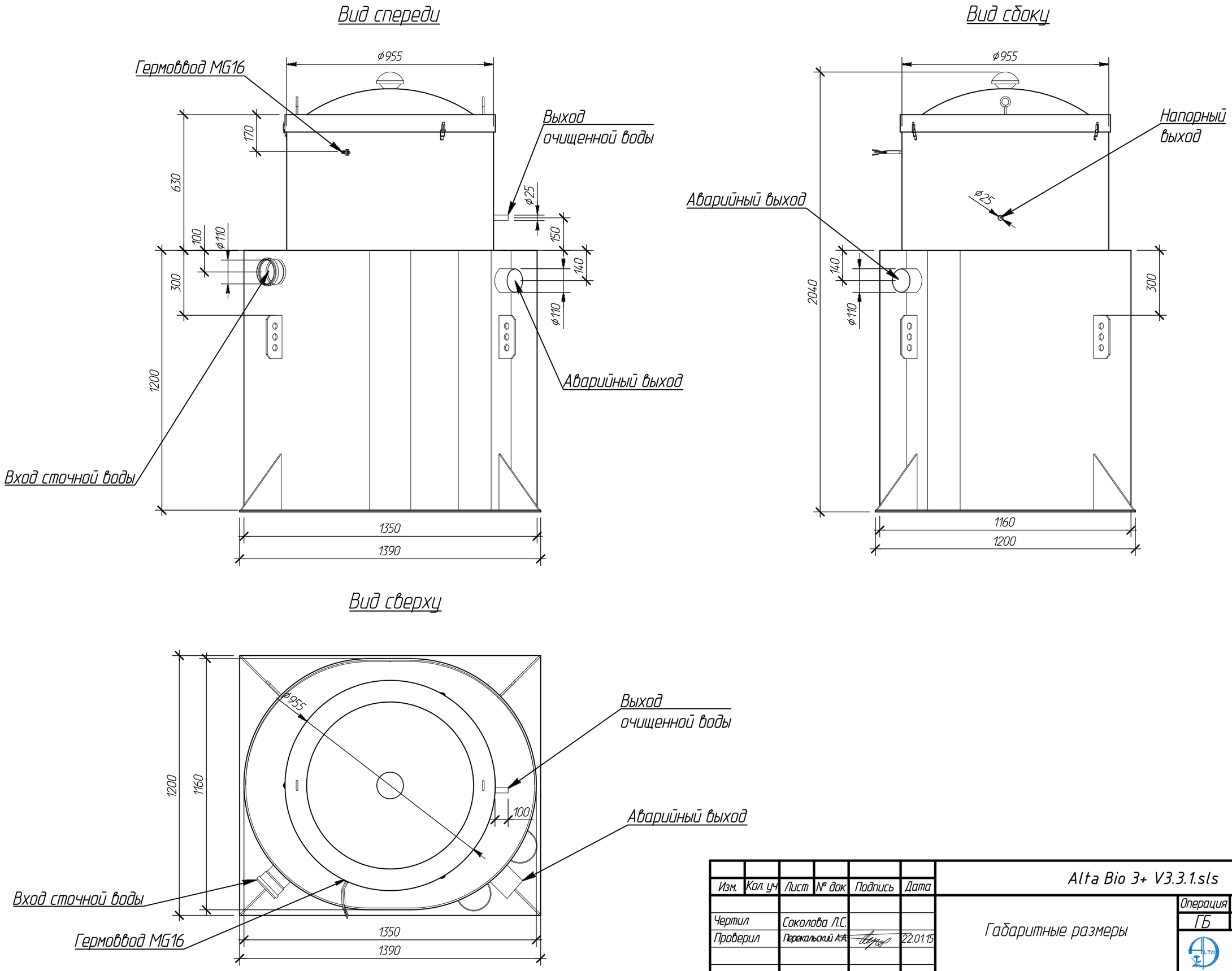

Изм.	Кол. уч	Лист	№ док	Подпись	Дата	Alta Bio 3+ V3.3.1.sls		
Чертил		Соколова Л.С.				Габаритные размеры	Операция	Лист	Листов
Проверил		Перекальский А.А.			22.01.15		ГБ	8	26
							Компания Alta Group		

\\acads\acad\acad\alta group\основная продукция\alta bio\alta bio 3+\version\ab 3+ v3.3.0.sls